Fiche technique

CROCHET À TABLEAUX INOX TYPE L, CHARGE DE 70 KG

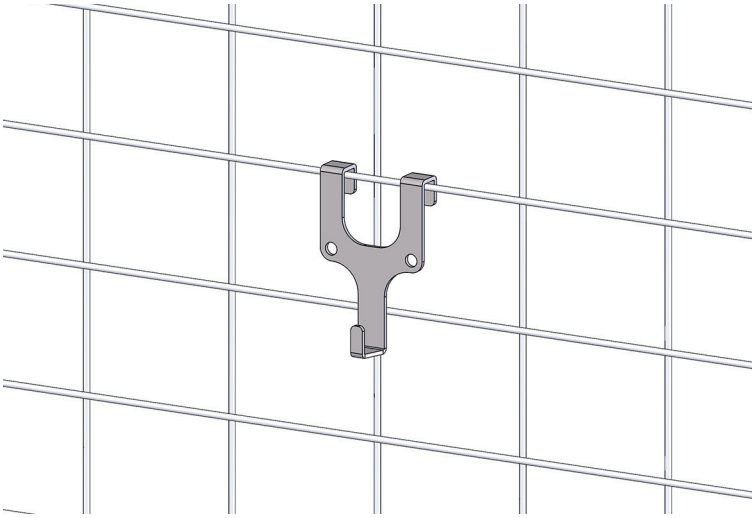

CROCHET À TABLEAUX INOX TYPE L, CHARGE DE 70 KG

Le crochet à tableaux peut être employé pour toutes les ouvertures de maille. Les 2 trous sont prévus pour la fixation au fil inférieur et permettent d'éviter une chute du crochet.

Si nécessaire, il est possible de déplacer latéralement le crochet à tout moment.

Référence:	gembh-16
Matériau:	Acier à ressorts inoxydable 1.4310
Épaisseur de tôle:	2,5 mm
Pour ouverture de maille:	80 x 100 mm
Charge:	200 kg par crochet
Surface:	Lisse et ébavuré

Sous réserve de modifications techniques.

Kern Studer AG
Weberrütistrasse 9
CH – 8833 Samstagern
Tel. +41 (0)44 783 22 22
info@art-store.com
www.art-store.com

Kern Studer GmbH
Gewerbering Süd 12
D – 97359 Schwarzach am Main
Tel. +49 (0) 9324 97860 - 0
info@art-store.de
www.art-store.de

ART STORE
ART STORAGE SYSTEMS